17 QLI - U-17

CARATTERISTICHE TECNICHE

*Cingoli in gomma

Peso (tipo a cingoli di gomma)		kg	1650
Capacità della benna, std. SAE/CECE		m^3	0,04
Larghezza della benna	Con denti laterali	mm	450
	Senza denti laterali	mm	400
Motore	Modello		D902
	Tipo		Raffreddato ad acqua
	Potenza sviluppata ISO9249	CV a giri/min.	16/2300
		kW a giri/min.	11,8/2300
	Numero di cilindri		3
	Alesaggio × Corsa	mm	72 × 73,6
	Cilindrata	cm^3	898
Lunghezza totale		mm	3545
Altezza totale		mm	2340
Velocità di rotazione		rpm	9,1
Larghezza dei cingoli di gomma		mm	230
Interasse		mm	1230
Dimensioni della lama (larghezza × altezza)		mm	990/1240 × 265
Pompe idrauliche	P1, P2		Pompe a portata variabile
	Portata	ℓ/min	17,3 + 17,3
	Pressione idraulica	MPa (kgf/cm^2)	21,6
	P3		Tipo a ingranaggi
	Portata	ℓ/min	10,4
	Pressione idraulica	MPa (kgf/cm^2)	18,6
Forza di penetrazione max. del braccio std.	Braccio	daN (kgf)	850 (865)
	Benna	daN (kgf)	1520 (1550)
Angolo di brandeggio del braccio (sinistro/destro)		deg	65/58
Circuito ausiliario	Portata	ℓ/min	27,7
	Pressione idraulica	MPa (kgf/cm^2)	18,6
Capacità del serbatoio idraulico		ℓ	21
Capacità del serbatoio del gasolio		ℓ	19
Velocità di traslazione max.	Bassa	km/h	2,2
	Alta	km/h	4,1
Pressione a terra		kPa	26,1
Distanza da terra		mm	150

CAMPO DI LAVORO

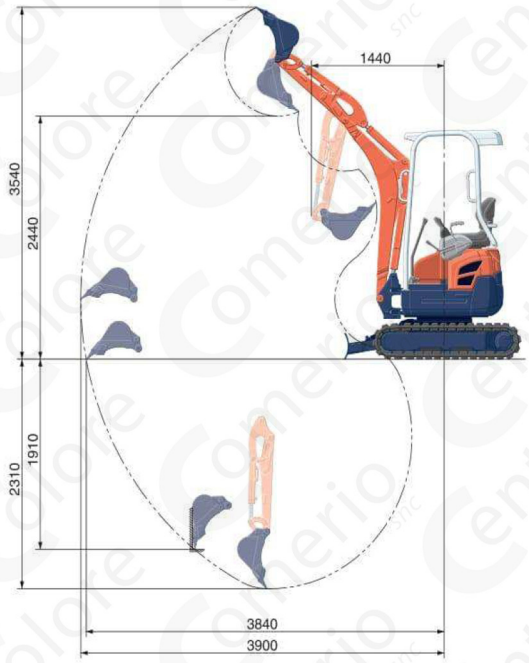

Unitá: mm

CAPACITÀ DI SOLLEVAMENTO

daN (ton)

Altezza di sollevamento	Raggio di sollevamento (1,5m)			Raggio di sollevamento (2m)			Massimo raggio di sollevamento (3m)		
	Frontale		Laterale	Frontale		Laterale	Frontale		Laterale
	Lama abbassata	Lama sollevata		Lama abbassata	Lama sollevata		Lama abbassata	Lama sollevata	
2m	-	-	-	310 (0,32)	310 (0,32)	310 (0,32)	-	-	-
1,5m	520 (0,53)	520 (0,53)	520 (0,53)	450 (0,46)	400 (0,41)	370 (0,38)	360 (0,37)	210 (0,22)	200 (0,20)
0,5m	-	-	-	690 (0,70)	360 (0,37)	330 (0,34)	380 (0,39)	200 (0,21)	190 (0,19)
0m	-	-	-	660 (0,67)	350 (0,36)	330 (0,33)	360 (0,37)	200 (0,20)	190 (0,19)
-0,5m	810 (0,83)	550 (0,56)	500 (0,51)	580 (0,60)	350 (0,36)	320 (0,33)	320 (0,33)	200 (0,20)	180 (0,19)
-1,5m	530 (0,54)	530 (0,54)	520 (0,53)	370 (0,37)	360 (0,37)	330 (0,34)	-	-	-

Note:
* Tutti i dati sono riferiti alla macchina con carro completamento esteso.
* La capacità di sollevamento è basata sulla norma ISO 10567 e non eccede oltre il 75% del carico statico di ribaltamento o dell' 87% della capacità di sollevamento idraulico della macchina.
* La benna dell'escavatore, il gancio, l'imbracatura ed altri accessori per il sollevamento sono da considerarsi presi in considerazione quando si misurano le capacità di sollevamento.

* Le aree di lavoro sono con la benna standard Kubota, senza attaco rapido.
* Le caratteristiche sono soggette a modifiche a discrezione del costruttore senza preaviso per il miglioramento del prodotto.

★ ***Tutte le immagini illustrate sono al solo scopo illustrativo.***
Quando si usa l'escavatore utilizzate indumenti ed equipaggiamenti di sicurezza secondo le norme in vigore.

Centro Colore Comerio srl

ESCAVATORE 15QLI KUBOTA

PESO: **1600 kg**

OBBLIGATORIO
leggere il **manuale di istruzioni** completo

OBBLIGO:
DISPOSITIVI DI PROTEZIONE INDIVIDUALE
MINIMO 2 PERSONE per le operazioni di CARICO E SCARICO (1 operatore e 1 assistente)

OPERAZIONI DI TRASFERIMENTO

Utilizzare sempre rampe di carico di adeguata dimensione e portata e terrapieni in contropendenza per garantire una **INCLINAZIONE MASSIMA DEL 27%.**

SALITA

1-Tirare il freno a mano dell'automezzo e bloccare le ruote con dei cunei. Se ribaltabile, bloccare il cassone del camion
2-Montare le rampe e **vincolarle con le spine di sicurezza.**
3-Comandare la traslazione della macchina per salire sul pianale del mezzo di trasporto, assicurandosi che non vi siano persone od ostacoli intorno.
4-Ruotare la macchina di 180° in modo che le attrezzature frontali siano rivolti verso la parte posteriore del veicolo di trasporto.
5-**Bloccare la macchina sul pianale** del mezzo di trasporto con idonei mezzi, ad esempio funi in acciaio con tenditori. Utilizzare gli appositi attacchi 1 e 2.

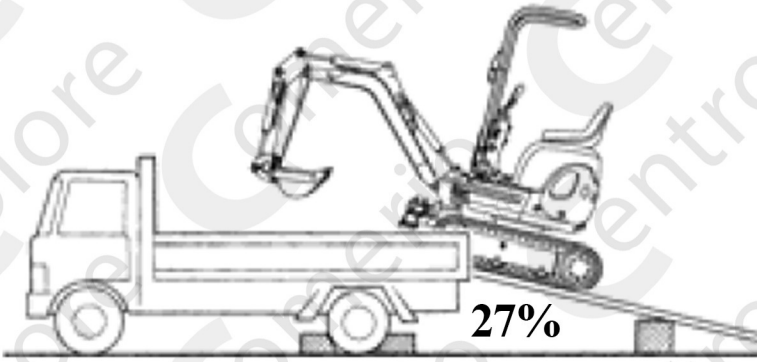

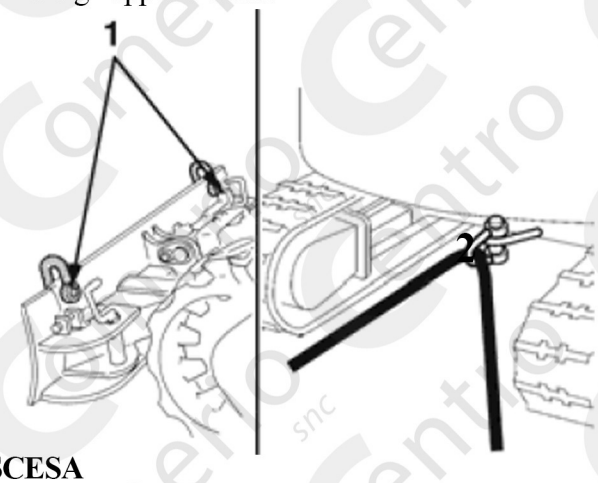

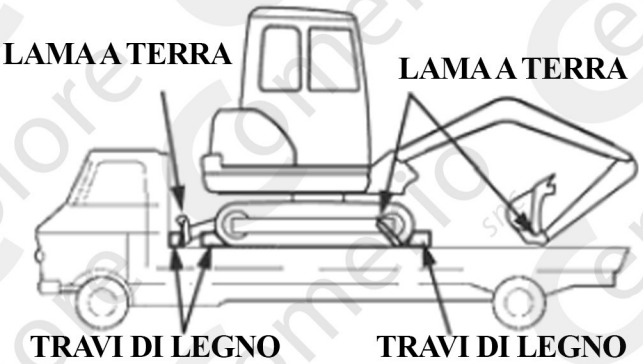

CAVI DI SERRAGGIO NEI PUNTI DI AGGANCIO SUI CONGOLI E SULLA LAMA

DISCESA

Per la discesa ripetere in senso inverso le operazioni eseguite per la salita.

MASSIMA PENDENZA TRASVERSALE 18%

MISURE DI SICUREZZA

CINTURA DI SICUREZZA aderente e allacciata

NON ALLOGGIARE NULLA NELLA BENNA durante carico e scarico dal mezzo di trasporto.
SPEGNERE IL MOTORE qualora si scenda dall'escavatore
APPOGGIARE IL CUCCHIAIO AL SUOLO ogni volta che si spegne l'escavatore

Affermo di aver letto e compreso il corretto utilzzo del mezzo, le adeguate procedure di trasporto del mezzo, operazioni di carico e scarico e lavoro in cantiere. Con la presente mi assumo piene responsabilità per eventuali danni o multe derivati dallo scorretto utilizzo della piattaforma.

per accettazione _____

Timbro e firma del cliente/locatario-noleggiatore