CLASSEN®

ARIEGGIATORE DA PRATO TRS-20H / TRS-20B

(N. di serie da 001000 e successivi)

RIGENERATRICE DA PRATO TSS-20H / TSS-20B

(N. di serie da 001000 e successivi)

MANUALE DELL'OPERATORE

C100564

Schiller Grounds Care, Inc.
1028 Street Road • Southampton, PA 18966
Telefono: 1-800-366-6268

INDICE

INTRODUZIONE 3
Grazie 3
Leggere il presente manuale 3
Garanzia 3
Misure 3
Numeri di serie 3
Ordinazione di ricambi 3
Direzioni 3
Lista di controllo preconsegna.....4
Lista di controllo alla consegna 4
Documentazione del proprietario 4
MISURE DI SICUREZZA 5
Formazione 5
Preparazione in sicurezza 5
Sicurezza del motore 5
Funzionamento in sicurezza 5
USO 6
Preparazione 6
Avviamento del motore 6
Trasportare l'arieggiatore e/o la rigeneratrice 6
Uso dell'arieggiatore e/o della rigeneratrice.....6
OPTIONAL - ROTORE LAME 7
Sostituzione del rotore lame 7
Sostituzione del solo albero motore 7
Regolazione dell'altezza consigliata..... 7-8
MANUTENZIONE GENERALE.....9
Manutenzione dell'arieggiatore e/o
della rigeneratrice.....9
Manutenzione del motore 9
STOCCAGGIO DELLA MACCHINA.....9
Stoccaggio dell'arieggiatore e/o
della rigeneratrice.....9
Funzionamento dopo uno stoccaggio prolungato 9
MANUTENZIONE DEL CIRCUITO
IDRAULICO 10
INFORMAZIONI SULLA E15 11-14
GARANZIA 15

INTRODUZIONE

GRAZIE

Grazie per aver acquistato una macchina CLASSEN TRS-20/ TSS-20.

LEGGERE QUESTO MANUALE

Leggere attentamente in tutte le sue parti il presente manuale. Il manuale contiene informazioni sull'assemblaggio, l'utilizzo, la manutenzione e sulla regolazione della macchina TRS-20/TSS-20. Il rispetto delle istruzioni d'uso e manutenzione permette una maggiore durata dell'apparecchiatura e di mantenerne la massima efficienza. L'inosservanza alle istruzioni fornite provoca lesioni personali o danni all'apparecchiatura. Il presente manuale è parte integrante della dotazione della macchina TRS- 20/TSS-20 e deve quindi essere conservato con la macchina stessa anche in caso di cessione.

GARANZIA

Vedere l'ultima pagina del presente manuale.

MISURE

Le misure originali del presente manuale sono espresse in unità di misura americana.

NUMERI DI SERIE

Trascrivere il numero di serie del motore e del telaio nonché i numeri di modello nella sezione sottostante della Documentazione del proprietario. Tali numeri sono necessari in fase di ordinazione di pezzi di ricambio. La targhetta del numero di serie è applicata vicino all'angolo sinistro posteriore del telaio della macchina TRS-20/TSS-20.

ORDINAZIONE DI RICAMBI

Con l’ordinazione dei componenti di ricambio, indicare sempre il numero di serie e il modello della macchina TRS-20/TSS-20, oltre a quantità, numero identificativo del componente e descrizione del componente richiesto.

DIREZIONI

Lato destro e sinistro della macchina TRS-20/TSS-20 sono determinati guardando il retro della macchina stessa nella posizione di utilizzo.

LISTA CONTROLLO PRECONSEGNA

CONTROLLARE LA SEGUENTE LISTA PRIMA DI CONSEGNARE LA MACCHINA TRS-20/TSS-20 AL CLIENTE.

1. Tutte le protezioni sono fissate.
2. Adesivi di sicurezza applicati e leggibili.
3. La leva della benzina sul motore è impostata su Acceso (ON).
4. Tutti i punti di ingrassaggio sono lubrificati.
5. Filtro dell'aria.
6. Ritoccare eventuali graffi.
7. Aggiungere olio motore (vedere il Manuale motore)
8. Aggiungere carburante, avviare il motore e verificare il funzionamento.

DATA DI MESSA IN FUNZIONE

_____/_____/_____

LISTA DI CONTROLLO ALLA CONSEGNA

RIVEDERE IL MANUALE DELL'OPERATORE CON IL CLIENTE.

1. Garanzia Schiller Grounds Care Inc.
2. Funzionamento e manutenzione in sicurezza.
3. Come usare i comandi.
4. Utilizzo corretto della macchina.
5. Trasportare la macchina TRS-20/TSS-20.
6. Carburante e lubrificanti appropriati.
7. Verifiche giornaliere e periodiche.
8. Cambio olio dopo il periodo iniziale di rodaggi
9. Manutenzione regolare e appropriata della macchina TRS-20/TSS-20.
10. Ricambi e assistenza Schiller Grounds Care Inc
11. Consegnare al cliente il manuale dell'operatore invitarlo a leggerlo.

DATA DI CONSEGNA

_____/_____/_____

FIRMA _____

DOCUMENTAZIONE DEL PROPRIETARIO

DATA DI ACQUISTO

_____

NUMERO DI MODELLO DELLA RIGENERATRICE TRS-20/TSS-20

_____

NUMERO DI MODELLO DEL MOTORE

_____

NUMERO DI SERIE DELLA TRS-20/TSS-20

_____

NUMERO DI SERIE DEL MOTORE

_____

MISURE DI SICUREZZA

FORMAZIONE

1. Prestare attenzione come per ogni componente di apparecchi di potenza e trasmettere tale attenzione a tutti gli operatori della macchina.
2. Leggere attentamente le istruzioni. Prendere dimestichezza con i comandi e il corretto utilizzo dell'apparecchiatura.
3. Non consentire l'utilizzo dell'apparecchiatura a bambini, adolescenti o a personale senza dimestichezza con le istruzioni per l'uso.
4. Non usare la macchina in presenza di persone, in particolare bambini o animali nelle vicinanze. Tenere presente che in caso di incidenti o pericoli provocati a persone o a beni, la responsabilità ricade sull'operatore o sull'utente.
5. Essere certi di saper immediatamente arrestare la TRS-20/TSS-20 in qualsiasi momento.
6. Durante l'uso della TRS-20/TSS-20, assicurarsi che la piastra a telaio sia sempre fissata quando non si usano le lame.

PREPARAZIONE IN SICUREZZA

1. Si raccomanda di utilizzare dispositivi di protezione individuale, quali, ma non solo, protezione per occhi, piedi e testa.
2. Durante l'uso della macchina, indossare sempre scarpe robuste da lavoro e pantaloni lunghi. Non utilizzare la macchina a piedi scalzi o con sandali aperti.
3. L'area di lavoro deve essere priva di ostacoli e detriti.

SICUREZZA DEL MOTORE

1. Maneggiare la benzina con cura: è altamente infiammabile.
2. Tenere sempre la benzina in un contenitore omologato.
3. Effettuare il rifornimento sempre prima di avviare il motore.

⚠ATTENZIONE ⚠

NON RIEMPIRE COMPLETAMENTE IL SERBATOIO. NON FUMARE DURANTE IL RIFORNIMENTO. NON SVITARE IL TAPPO DEL SERBATOIO CON IL MOTORE ACCESO. NON AVVIARE IL MOTORE IN SPAZI RISTRETTI DOVE VI SI POSSANO ACCUMULARE FUMI TOSSICI DI MONOSSIDO DI CARBONIO.

4. Eseguire il rifornimento all'aperto.
5. In caso di versamento del carburante, non si deve per alcun motivo avviare il motore. Allontanarsi dall'area del versamento di carburante ed evitare di innescare sorgenti di accensione fintanto che non sono svaniti tutti i vapori del carburante stesso.

FUNZIONAMENTO IN SICUREZZA

1. Leggere attentamente e osservare le precauzioni riportate sugli adesivi.
2. Usare la macchina alla luce del sole o con una buon illuminazione artificiale.
3. Non usare la macchina se le protezioni, le coperture schermature non sono installate correttamente e in buono stato.
4. IMPORTANTE: tutti i dispositivi per la sicurezza dell'operatore devono essere inseriti e funzionanti prima dell'uso della macchina.
5. Non modificare le impostazioni del regolatore di velocità del motore o non potenziare il motore. Un utilizzo del motore a velocità eccessive può aument il rischio di lesioni personali.
6. Prima dell'avviamento, disinnestare la frizione della lama e di comando trazione (rilasciare la barra di sicurezza).
7. Avviare il motore con cautela, assicurandosi di aver piedi lontani dalle lame.
8. Non mettere mani, piedi o indumenti vicino a parti rotanti mentre la macchina è in funzione.
9. Su pendenze usare la macchina in senso longitudina ad un'angolazione di 45 gradi piuttosto che trasversalmente onde evitare il ribaltamento della macchina stessa.
10. Prestare massima attenzione al cambio di direzion su un tratto scosceso. Prestare attenzione a non avvicinarsi troppo a ripidi dislivelli o a non usare la macchina su tratti in forte pendenza.
11. Prestare massima attenzione durante la retromarci nel tirare la macchina verso di sé.
12. Fermare sempre le lame nel caso in cui la macchir debba essere inclinata per il trasporto, se si attraversano piani stradali (es. marciapiedi, strade, passatoie, ecc.) o per spostarla da o verso l'area di intervento.
13. Non rimorchiare o trasportare mai la TRS-20/TSS 20 con il motore in funzione.

14. Arrestare il motore e scollegare il cavo della candela:
   a) prima di controllare, pulire o intervenire sulla macchina
   b) dopo aver colpito un oggetto estraneo (controllare che la macchina non sia stata danneggiata ed effettuare le riparazioni del caso prima di riavviare e mettere in funzione la macchina).
15. Arrestare il motore:
   a) prima di allontanarsi dalla macchina
   b) prima di eseguire il rifornimento
   c) prima di rimuovere ostruzioni.
16. Ridurre la velocità, con la leva dell'acceleratore, per rallentare il motore prima di spegnerlo. Se il motore è provvisto di valvola di arresto, chiudere l'alimentazione del carburante a fine lavoro.
17. Prima di spegnere il motore, posizionare la leva del cambio in Folle (Neutral).

USO

PREPARAZIONE

1. Leggere attentamente questo manuale e utilizzare in modo corretto la TRS-20/TSS-20.
2. Ispezionare sempre la macchina su superficie piana.
3. Effettuare un controllo visivo di tutte le parti in movimento e degli elementi di fissaggio. Serrar o sostituire se allentati o danneggiati. Verificare l'eventuale presenza di lame rotte o ricurve.
4. Sostituire all'occorrenza. Lubrificare tutti gli elementi di serraggio ogni quattro ore di servizio usando una pistola pressurizzata con lubrificante standard al litio (vedere il capitolo Manutenzione generale). Pulire con un panno tutti i punti di fissaggio prima e dopo ogni lubrificata.
5. Aggiungere olio al basamento del motore a macchina spenta e in posizione piana (consultare il Manuale dell'utente della macchina per il tipo e quantitativo appropriato di olio).
6. Effettuare rifornimento in conformità alle specifiche del costruttore.
7. Verificare sempre l'eventuale presenza di ostacoli o detriti (es. irrigatori, tubazioni, giochi, ecc.).
8. Individuare tutte le testine di irrigazione sotterranee e altri ostacoli non visibili onde evitare danni.

⚠ PRECUAZIONE ⚠
ONDE EVITARE LESIONI, ALL'AVVIO DEL MOTORE, ASSICURARSI DI NON AVERE PIEDI O ALTRE PARTI DEL CORPO SOTTO LA LAMA.

AVVIAMENTO DEL MOTORE

1. Girare la valvola del combustibile in posizione Aperta (Open).
2. Attivare il comando dell'aria (chiuso).
3. Girare l'interruttore di accensione in Acceso (On).
4. Muovere la leva dell'acceleratore per il regime elevato. NON superare i 3600 giri/minuto.
5. Tirare la corda di avviamento a strappo sino all'avvio del motore.
6. A motore caldo disattivare il comando dell'aria (aperto).
7. Far girare il motore per un minuto, prima di inizia il lavoro.
8. Controllare le impostazioni di regime del motore prima di usare la macchina. NON superare i 3600 giri/min.

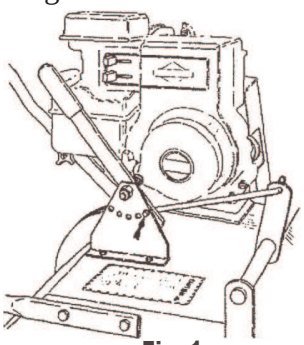

Fig. 1

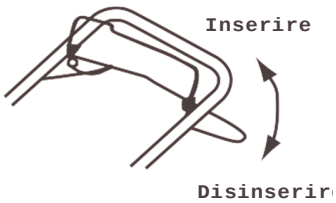

Fig. 2

TRASPORTARE LA TRS-20/TSS-20

1. Muovere la leva di regolazione dell'altezza in posizione di avvio/trasporto (vedere Figura 1).
2. Avviare il motore e farlo girare a metà potenza.
3. Inserire la barra di sicurezza superiore.
4. Inserire la leva di controllo della velocità.
5. Sollevare la barra di sicurezza inferiore per inserire l'albero motore.

USO DELLA TRS-20/TSS-20

1. Posizionare la leva del cambio in Folle (Neutral).
2. Avviare il motore
3. Inserire la barra di sicurezza superiore
4. Selezionare Avanti (Forward) o Retromarcia (Reverse) dalla leva del cambio.
5. Guidare la TRS-20/TSS-20 sull'area da arieggiare e/o rigenerare.
6. Muovere la leva di regolazione dell'altezza al livello appropriato per l'utilizzo dell'albero motore (vedere capitolo Optional - alberi motore)
7. Sollevare la barra di sicurezza inferiore per innesta l'albero motore. Rilasciare la barra di sicurezza pe l'arresto.

OPTIONAL - ROTORE LAME

SOSTITUZIONE DEL ROTORE LAME

In pochi minuti è possibile convertire la propria macchina in un arieggiatore, una rigeneratrice o in una rigeneratrice scarificatrice acquistando gli optional per rotori a lame completi di montanti verticali, cuscinetti e puleggia di trasmissione. La sostituzione del rotore a lame è veloce, come di seguito indicato.

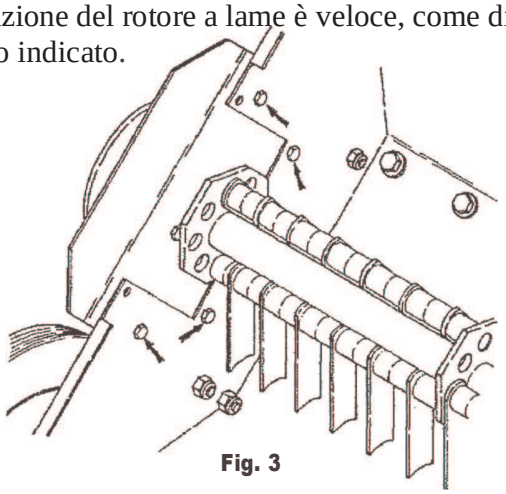

Fig. 3

1. Posizionare la macchina su dei blocchi ottenendo così sufficiente spazio al di sotto della macchina per poter cambiare il rotore lame.
2. Dopo aver rimosso il carter copricinghia, rimuovere i dodici bulloni dalla fiancata sinistra e tre da quella di destra che fissano il rotore delle lame alla struttura principale (v. Figura 3).
3. Rimuovere le cinghie da ambo i lati nonché l'intero rotore delle lame. Non è necessario allentare le viti di fissaggio.
4. Successivamente, installare il rotore lame opzionale e fissare con sei bulloni da 1/4” x 5/8” su ambo i lati. Serrare tutti i bulloni su ambo i lati. Centrare l'albero e serrare le due viti di fissaggio su ciascun cuscinetto usando un sistema di fissaggio ProLock (a dado, a media resistenza).
5. Per rimontare l'albero originale non è necessario allentare alcuna vite di fissaggio. Rimuovere solamente i bulloni dal carter copricinghia e gli otto bulloni di fissaggio dell'albero.

⚠ PRECAUZIONE ⚠

IN FASE DI RIMONTAGGIO, ACCERTARSI CHE LE VITI DI FISSAGGIO SIANO BEN SERRATE NEI CUSCINETTI E ALLA PULEGGIA.

SOSTITUZIOEN DEL SOLO ALBERO MOTORE

In caso di sostituzione dell'albero motore, seguire solo i succitati passaggi da 1 a 3. Procedere con le seguenti operazioni.

1. Rimuovere le due pulegge di trasmissione e gli scudi dei cuscinetti dall'albero motore (uno su ambo i lati). Sostituire con un nuovo albero. Reinstallare gli scudi dei cuscinetti e le pulegge di trasmissione sul nuovo albero usando un sistema di fissaggio Pro Lock (a ritegno da 1, a media resistenza) sull'albero e un Pro Lock (a ritegno da 1, a media resistenza) sulle viti di fissaggio. Le pulegge vengono posizionate sull'albero da bulloni, da una rondella di bloccaggio da 1/4" e da rondella di fissaggio della puleggia.
2. Passare la cinghia dietro le pulegge folle e collocarla sulle pulegge inferiori. Successivamente riposizionare carter copricinghia.

⚠ ATTENZIONE ⚠

PRECAUZIONE: IN FASE DI RIMONTAGGIO, ACCERTARSI CHE LE VITI DI FISSAGGIO SIANO BEN SERRATE NEI CUSCINETTI E ALLA PULEGGIA.

REGOLAZIONI DELL'ALTEZZA CONSIGLIATA

Altezza di arieggiatura

Regolare l'altezza per l’arieggiatura come segue quando si usa l'arieggiatore con rotore a lame mobili. Regolare l'altezza standard posizionando l'arieggiatore su superficie dura assicurandosi che l'albero satellite sia nel punto morto. Regolare le ruote in modo che le lame rastrello dell'albero sfiorino il terreno. Le lame rastrello NON devono penetrare nel suolo, in quanto ciò neutralizza la forza centrifuga delle lame e provoca un'arieggiatura scorretta del terreno.

L'uso prolungato provoca l'usura della parte tagliente delle lame rastrello. Per fornire alle lame un nuovo tagliente quadrato, rimuovere le flange del motore e ruotare di 180° l'intero albero motore e riposizionarlo. NOTA: Usare un sistema di fissaggio Pro Lock (a ritegno da 1, a media resistenza) sulla puleggia da 7" dell'albero motore.

Per prolungare la durata dell'albero motore, sono stati predisposti dei fori aggiuntivi. In caso di deformazione dei fori circolari che reggono gli alberi satellite, ruotare tutti e quattro gli alberi satellite sulla serie successiva di fori.

Altezza da sodo e per rigenerazione

Le lame da sodo e per rigenerazione sono usate per incidere il terreno per la trasemina e per la scarificatura profonda. Per impostare correttamente l'altezza, collocare la macchina sulla superficie da prato e regolare verso l'alto l'altezza della ruota (vedere figura 4). Regolando l'altezza della ruota verso l'alto, si abbassano le lame.

Rigenerazione

L'altezza corretta per la trasemina è circa a 0,63 cm nel terreno. Regolare verso l'alto l'altezza della ruota di circa una tacca. Se la profondità è maggiore, il seme potrebbe non germinare.

Per risultati ottimali, effettuare la trasemina in due passate a profondità di 1,27 cm alle corrette angolazioni o in modo incrociato. Innaffiare abbondantemente a semina ultimata poi leggermente per 10-14 giorni mantenendo il terreno umido.

Scarificatura

L'altezza corretta per la scarificatura o pulizia feltro è da 1,27 a 1,9 cm nel terreno. Regolare verso l'alto l'altezza della ruota di una o due tacche.

Per varietà di erba strisciante quali Zoysia, Bermuda, Bahia, ecc. sollevare la ruota di una sola tacca. Le erbe striscianti devono essere scarificate solo superficialmente. Per le varietà di monocotiledoni quali Poa Pratensis e Lolium, arieggiare in senso perpendicolare per una scarificatura più uniforme. Ad esempio, scarificare in senso nord-sud nella prima passata, per passare al senso est-ovest nella seconda passata.

Se usurate, ruotare le lame della rigeneratrice e dell'arieggiatore da sodo per ottenere un nuovo tagliente. Sollevare le ruote affinché le lame incidano più in profondità il terreno.

PRECUAZIONE

IN FASE DI RIMONTAGGIO, ACCERTARSI CHE LE VITI DI FISSAGGIO SIANO BEN SERRATE NEI CUSCINETTI E ALLA PULEGGIA.

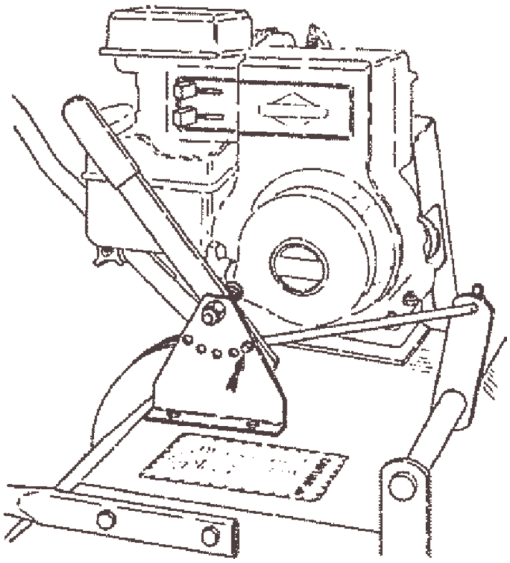

Fig. 4

Altezza di scarificatura

Utilizzare il rotore delle lame dello scarificatore per la pulizia del feltro in prati delicati, per la scarificatura o per l'arieggiatura quando è preferibile usare lame più sottili. Questa è la lama consigliata per la cura dei campi da golf. Per impostare correttamente l'altezza, collocare la macchina sulla superficie da prato e regolare verso l'alto l'altezza della ruota (vedere figura 4). Regolando l'altezza della ruota verso l'alto, si abbassano le lame.

L'altezza corretta per la scarificatura o pulizia feltro è da 1,27 a 1,9 cm nel terreno. Regolare verso l'alto l'altezza della ruota di una o due tacche.

Per varietà di erba strisciante quali Zoysia, Bermuda, Bahia, ecc. sollevare la ruota di una sola tacca. Le erbe striscianti devono essere scarificate solo superficialmente. Per le varietà di monocotiledoni quali Poa Pratensis e Lolium, arieggiare in senso perpendicolare per una scarificatura più uniforme. Ad esempio, scarificare in senso nord-sud nella prima passata, per passare al senso est-ovest nella seconda passata.

Se usurate, ruotare le lame dello scarificatore per ottenere un nuovo tagliente. Sollevare le ruote affinché le lame incidano più in profondità il terreno.

MANUTENZIONE GENERALE

EFFETTUARE LE SEGUENTI OPERAZIONI PER MANTENERE LA TRS-20/TSS-20 IN CONDIZIONI OTTIMALI DI FUNZIONAMENTO:

- Qualora siano necessarie parti di ricambio, si raccomanda di adoperare ricambi Classen originali o con caratteristiche equivalenti quali modello, resistenza e materiale. L'inosservanza può causare malfunzionamenti della macchina, nonché possibili lesioni all'operatore e alle persone vicine.
- Mantenere sempre leggibili gli adesivi di sicurezza. Pulire gli adesivi da tracce di grasso, terra e detriti. Sostituire immediatamente gli adesivi di sicurezza illeggibili (vedere capitolo Adesivi di sicurezza). Per applicare gli adesivi di sicurezza, asportare la pellicola posteriore e farli aderire su superficie pulita e asciutta. Appianare bene per rimuovere eventuali bolle d'aria.
- Non usare l'apparecchiatura senza le protezioni installate.
- Non effettuare regolazioni o manutenzione a motore acceso.
- Controllare con frequenza i bulloni di montaggio del motore affinché siano sempre ben serrati.
- Pulire a fondo le lame al termine della semina e applicare un leggero strato di olio per evitare la formazione di ruggine sulle lame stesse.
- Mantenere sempre la cinghia priva di olio e sporco.
- Controllare la presenta di componenti usurati o deteriorati che sono fonte di pericoli. In caso di installazione di nuovi componenti, accertarsi che gli adesivi di sicurezza siano presenti su detti componenti. Per applicare gli adesivi di sicurezza, asportare la pellicola posteriore e farli aderire su superficie pulita e asciutta. Appianare bene per rimuovere eventuali bolle d'aria.

MANUTENZIONE DEL MOTORE

- Fare riferimento al Manuale utente del motore.
- Controllare il livello dell'olio del motore a motore spento e in posizione piana.
- Controllare il filtro dell'aria e sostituirlo all'occorrenza.
- In caso di regolazione del carburatore, stare da un lato e tenere lontani mani e piedi durante la regolazione.

STOCCAGGIO DELLA MACCHINA

ISTRUZIOINI DI STOCCAGGIO

⚠AVVISO DI SICUREZZA⚠

PER PREVENIRE ESPLOSIONI O INNESTO DEI VAPORI DEL CARBURANTE, NON STOCCARE L'APPARECCHIATURA CON CARBURANTE NEL SERBATOIO O CARBURATORE O ESPOSTO A FIAMMA LIBERA (AD ES. SPIA DI ACCENSIONE DI SCALDACQUA O CALDAIA).

Seguire la seguente procedura prima di stoccare la TRS-20/TSS-20 per un periodo eccedente i 30 giorni:

1. Scaricare il carburante dal serbatoio e dai condotti de carburante.
2. Avviare il motore e farlo funzionare fino a far affluire il carburante nella vaschetta del carburatore.
3. A motore ancora caldo, scaricare l'olio del basamento del motore e sostituire con la quantità necessaria in base alla stagione di prossimo utilizzo della TRS-20/TSS-20. (Fare riferimento al Manuale utente del motore).
4. Rimuovere la candela e spruzzare una piccola quantit di olio motore nel cilindro. Avviare il motore per un paio di minuti per permettere all'olio di distribuirsi.

FUNZIONAMENTO DOPO UNO STOCCAGGIO PROLUNGATO

Per mettere in funzione la TRS-20/TSS-20 dopo uno stoccaggio prolungato:

1. Verificare la presenza di elementi allentati e serrarli al bisogno.
2. Verificare la presenza di lame rotte o crepate e sostituirle al bisogno.
3. Verificare la presenza di tutti gli adesivi e che siano leggibili.
4. Effettuare il rifornimento.
5. Controllare il livello dell'olio del motore con macchina in posizione piana (Fare riferimento al Manuale utente del motore).
6. Avviare il motore.
7. Verificare la presenza di eventuali perdite di carburante.

MANUTENZIONE DEL CIRCUITO IDRAULICO

Per preservare un funzionamento corretto del circuito idraulico, è necessario attuare alcune misure. In caso di utilizzo di olio sintetico, si consiglia l'uso di olio completamente sintetico come **Mobil 1 15W50, Quaker State 5W50** o equivalenti.

La viscosità dell'olio è fondamentale per la durata del cambio. Per prestazioni eccellenti, la viscosità dell'olio deve mantenere una viscosità di 13 cSt (70 SUS). La viscosità minima dell'olio per prevenire l'usura dei componenti deve essere 9 cSt (55 SUS). Tali specifiche di viscosità sono valide per una temperatura dell'olio a 110°C (230°F).Gli oli motore multiviscosi SAE 20W-50 soddisfano dette specifiche. Per soddisfare le specifiche di viscosità, a temperature elevate di funzionamento usare olio sintetico con indice di viscosità maggiore o con maggiore viscosità a temperature più elevate.

Messa in funzione del circuito: (sfiatare l'aria dal circuito). Questa macchina è stata rifornita in fabbrica con olio motore multiviscoso SAE 20W-50. Controllare ciò alla messa in funzione della macchina seguendo le istruzioni sottostanti.

Alla messa in funzione del circuito, occorre portare a termine diversi passaggi al fine di garantire il corretto funzionamento del circuito.

1. Riempire al livello il serbatoio di espansione e la scatola BDU e assicurarsi che non si svuotino durante le seguenti procedure.
2. Avviare il motore ed accelerare ad almeno a 2/3.
3. Aprire la valvola di bypass premendo e tenendo lo stantuffo di bypass.
4. Regolare il leveraggio in modo che la leva di trasmissione sia in avanzamento massimo.
5. Muovere e mantenere la leva in avanti per 3 secondi. Ripetere questa operazione per altre due volte.
6. Chiudere la valvola di bypass rilasciando lo stantuffo di bypass.
7. Con il motore ancora alla stessa velocità, ripetere il passaggio 5.
8. Spostare la leva in posizione Folle (Neutral).
9. Controllare la velocità del motore. Regolare alla velocità massima consigliata.
10. Regolare la posizione Folle (Neutral).
11. Regolare il blocco di comando di avanzamento alla velocità consigliata per l'assale.
12. Regolare il blocco di comando di retromarcia alla velocità consigliata per l'assale.
13. Se non si raggiunge la velocità dell'assale, assicurarsi che il leveraggio permetta il corretto movimento della leva di trasmissione.
14. Ripetere la procedura di messa in funzione se la leva di trasmissione ruota completamente ma non si raggiunge la velocità dell'assale consigliata.
15. Aggiungere olio al serbatoio di espansione sino al livello consigliato.

E15 (una miscela di benzina e etanolo)

Il 13 ottobre 2010, la Environmental Protection Agency ha parzialmente accolto la domanda di deroga presentata dalla coalizione Growth Energy e regolata dalla sezione 211(f)(4) del Clean Air Act. Tale deroga parziale consente ai produttori di carburante e additivi per carburante di commercializzare benzina contenente un livello di etanolo superiore al 10% del volume fino a un massimo di 15% di etanolo (E15) per specifico utilizzo in taluni veicoli a motore purché siano soddisfatte determinate condizioni. Va, però, ricordato che è necessario ottemperare a una serie di misure (alcune delle quali non sono sottoposte al controllo dell'EPA) per consentire la vendita e la distribuzione di E15. Sono comprese, a titolo esemplificativo, la presentazione della domanda di registrazione dei carburanti E15 da parte dell'industria e le modifiche di alcune leggi statali per consentire l'uso della E15.

Cosa è la E15?
Cosa è la deroga E15?
Quali veicoli possono usare la E15?
Quali veicoli e motori non possono usare la E15?
L'EPA sta rinviando il procedimento di richiesta di deroga per il seguenti veicoli
Attesa della conclusione delle sperimentazioni del Dipartimento dell'energia
Quali condizioni rientrano nella deroga?
Cosa sta facendo l'EPA per contrastare il potenziale uso di carburante inadeguato?
Notifiche della deroga
La normativa

Cosa è la E15?

L'etanolo è un alcol che può essere mescolato con la benzina per ottenere un carburante con minor impatto ambientale. La miscela più comune di benzina ed etanolo è la E10, ovvero 10% di etanolo e 90% di benzina. La E15 è una benzina costituita al 15% da etanolo.

La fonte primaria dell'etanolo è il mais, tuttavia possono essere utilizzati atri cereali o fonti da biomassa quali sorgo, tutoli e stocchi di mais e panico verga.

Cosa è la deroga E15?

Al fine di tutelare i sistemi di controllo delle emissioni dei veicoli e dei motori, il Clean Air Act vieta l'introduzione di carburanti o additivi di carburante che non siano sostanzialmente simili ai carburanti o additivi usati per certificare veicoli e motori in linea con le norme sulle emissioni. Tuttavia, il Clean Air Act autorizza l'EPA a concedere una deroga su tale divieto per carburanti o additivi se si dimostra che i veicoli e i motori, nonostante l'utilizzo di carburante altrimenti vietato, rispettano le norme sulle emissioni per tutta la loro vita utile.

Nel marzo 2009, Growth Energy (una coalizione statunitense a difesa dell'etanolo), unitamente a 54 produttori di etanolo, ha presentato richiesta di una deroga per aumentare da E10 a E15 il massimale di etanolo consentito nella benzina. Suddetta richiesta di deroga includeva dati sull'impatto della E15 sulle emissioni dei veicoli, sui materiali dell'impianto del combustibile e sulla guidabilità. Il Dipartimento dell'energia statunitense ha consolidato tali dati avviando delle sperimentazioni sull'impatto ambientale di diverse miscele a base di benzina ed etanolo sulle emissioni dei veicoli a motore. Alle sperimentazioni seguì l'entrata in vigore dell'Energy Independence and Security Act nel 2007, il quale invita ad aumentare significativamente l'uso di biocarburanti, come l'etanolo, nel carburante per trasporti. L'EPA ha ricevuto più di 78.000 commenti dei cittadini in merito alla richiesta di Growth Energy.

L'EPA ha parzialmente accolto la domanda di deroga. Tale accoglimento parziale pone in deroga il divieto ai produttori di carburante e additivi per carburante di commercializzare benzina con un contenuto di etanolo maggiore al 10% e inferiore al 15% del volume per l'utilizzo in determinati veicoli a motore. Nello specifico, l'azione comprende due aspetti. Il primo, si sta concedendo la deroga e la commercializzazione della E15 per l'uso nei modelli del 2007 e successivi dei veicoli leggeri, quali autovetture, autocarri leggeri e autovetture medio-pesanti.

Il secondo aspetto riguarda il fatto che non si sta concedendo la deroga per l'uso della E15 nei modelli del 2000 o antecedenti delle autovetture leggere, dei veicoli e motori pesanti a benzina (es. furgoni), delle motociclette ad uso stradale o ad uso fuoristrada, dei veicoli, motori e altre apparecchiature per uso non stradale (es. barche, motoslitte e tosaerba) poiché i dati sulle sperimentazioni per tali veicoli e motori sono insufficienti. L'EPA sta rinviando la decisione sull'applicabilità di una deroga in merito ai modelli 2001-2006 di veicoli a motore leggeri. L'EPA prevede di arrivare a una decisione per tali veicoli dopo che il Dipartimento dell'energia avrà reso noti i dati sulle sperimentazioni per tali modelli.

Quali veicoli possono usare la E15?

- Macchine - modelli 2007 e successivi.
- Autocarri leggeri - modelli 2007 e successivi.
- Autovetture medio-pesanti - modelli 2007 e successivi.

Quali veicoli e motori non possono usare la E15?

- Tutti i motocicli.
- Tutti i veicoli con motori pesanti, quali scuolabus, autobus di transito e furgoni.
- Tutti i veicoli per uso non stradale, quali barche e motoslitte.
- Tutti i motori montati su apparecchiatura a uso non stradale quali tosaerba e motoseghe.
- Tutte le macchine, autocarri leggeri e SUV modelli 2000 e antecedenti.
- Tutti i modelli 2001-2006 di macchine, autocarri leggeri e autovetture medio-pesanti (decisione sulla deroga in attesa per tali veicoli).

L'EPA sta rinviando il procedimento di richiesta di deroga per i seguenti veicoli ed è in attesa della conclusione delle sperimentazioni del Dipartimento dell'energia

- Tutte le macchine modelli 2001-2006.
- Tutti gli autocarri leggeri modelli 2001-2006.
- Tutte le autovetture medio-pesanti modelli 2001-2006.

Quali condizioni rientrano nella deroga?

L'EPA ha sottoposto la deroga per la E15 a due tipi di condizioni: le prime per contrastare il potenziale uso di carburante inadeguato di E15 in veicoli e motori per i quali la E15 non è

consentita, le seconde inerenti la qualità del carburante e dell'etanolo. Tali condizioni devono essere rispettate prima della commercializzazione della E15

Condizioni di qualità del carburante:

L'etanolo usato per la E15 deve soddisfare gli standard ASTM International D4806-10.

La pressione di vapore (metodo Reid) per la E15 è limitata a 9,0 psi nel periodo estivo.

Condizioni per contrastare l'uso di carburante inadeguato:

Deve essere applicata una etichettatura sui distributori di vendita al dettaglio indicante che la E15 può essere usata solo per modelli 2007 o successivi di veicoli a motore.

I Documenti di Trasporto (DDT) devono accompagnare i trasferimenti di carburante per l'uso di E15.

Le parti coinvolte nella produzione di E15 devono partecipare a un'ispezione di conformità presso le strutture di distribuzione di carburante al dettaglio per accertare idonea etichettatura dei contenitori.

Le parti sono tenute a sottoporre all'approvazione dell'EPA un piano d'azione per l'adeguamento alle condizioni.

Cosa sta facendo EPA per contrastare il potenziale uso di carburante inadeguato?

L'EPA sta proponendo provvedimenti di regolamentazione per contrastare il potenziale uso di carburante inadeguato in taluni motori, veicoli e apparecchiature con benzine contenenti livelli superiori a E10 e non eccedenti E15. La normativa proposta prevede l'etichettatura a tutti i distributori di carburante E15 nel caso in cui una stazione di vendita al dettaglio decida di vendere la E15 e cerchi commenti sui requisiti di etichettatura distinta tra i distributori di miscela e quelli di benzina che erogano E85. In modo analogo al divieto presente nella sezione 211(f)(1), la proposta di regolamento vieta l'uso di benzina contenente un livello di etanolo superiore al 10% del volume in veicoli e motori non coperti dalla deroga parziale per la E15. La proposta di regolamento prevede anche l'introduzione del DDT indicante il contenuto di etanolo e la pressione di vapore (Reid) unitamente al trasporto di benzina mescolata con etanolo e un'ispezione nazionale delle stazioni di vendita al dettaglio per accertare la conformità con detti requisiti. Inoltre, la proposta di regolamento modifica il programma della benzina riformulata aggiornando il Modello del complesso del combustibile per consentire ai produttori di certificare interi lotti di combustibile contenente etanolo fino a E15. La proposta di regolamento promuove l'introduzione rapida sul mercato della E15.

La proposta di regolamento è aperta a commenti pubblici per un periodo di 60 giorni a decorre dalla pubblicazione nel Registro Federale. Infine, l'EPA terrà un'udienza pubblica presso il Millennium Knickerbocker Hotel di Chicago, Illinois. L'ora di inizio di tale udienza sarà alle 10:00 (ora locale) e si concluderà solo dopo aver dato la possibilità a tutti i presenti di poter parlare. Coloro interessati a parteciparvi devono dare notifica a Julia MacAllister raggiungibile telefonicamente a (734) 214-4131 (o via mail a macallister.julia@epa.gov) entro il giorno 8 Novembre 2010. Ci saranno 150 linee telefoniche a disposizione per coloro che desiderano ascoltare ma sono impossibilitati a parteciparvi di persona. Durante l'udienza è possibile chiamare il seguente numero verde: 1 -866-299-3188. Quando richiesto, immettere il codice conferenza 7342144423 seguito dal tasto #. Nota: non è possibile intervenire telefonicamente.

Notifiche della deroga

L'EPA può considerare una deroga per l'uso di miscele benzina-etanolo con livelli superiori al 10% del volume in veicoli non policarburante in virtù della sezione 211(f)(4) del Clean Air Act.

L'EPA ha esaminato la richiesta presentata da Growth Energy nel marzo 2009, i dati disponibili sulle sperimentazioni e i commenti pubblici relativi alla

NOTA: è necessario utilizzare Adobe Acrobat Reader, scaricabile gratuitamente, per visualizzare alcuni file di questa pagina. Consultare la pagina PDF dell'EPA per saperne di più su PDF e per il link della versione gratuita di Acrobat Reader.

richiesta di deroga. Il 13 ottobre 2010 l'EPA ha stabilito che, subordinatamente al rispetto delle condizioni elencate nella decisione di deroga, la benzina prodotta con un livello superiore alla E10 e non oltre la E15 non comporta né contribuisce il mancato rispetto di taluni veicoli a motore delle norme sulle emissioni per le quali sono stati omologati per loro vita utile. Pertanto, l'EPA ha accolto, soltanto parzialmente e in base al rispetto di talune condizioni, la domanda di deroga presentata da Growth Energy relativamente alla propria miscela di benzina e etanolo contenente un livello di etanolo fino al 15% del volume.

Responso alla domanda di deroga | Versione PDF (58 pagine, 4,57Mb, data di pubblicazione: 4 novembre 2010)
Aggiornamento (Luglio 2010)

Aggiornamento (PDF) (2 pagine, 493Kb, 30 novembre 2009)
Estensione del periodo per ricevere commenti pubblici: Nota | Versione PDF (2 pagine, 75Kb, data di pubblicazione: 20 maggio 2009)
Conferma di ricezione della domanda di deroga | Versione PDF (3 pagine, 77Kb, data di pubblicazione: 21 aprile 2009)

Per ulteriori informazioni o assistenza, contattare Robert Anderson telefonicamente al 202-343-9718 o via mail a anderson.robert@epa.gov.

La normativa

La proposta di regolamento: Regolamentazione per contrastare il potenziale uso di carburante inadeguato in taluni motori e veicoli con benzina contenente livelli di etanolo superiori al 10% del volume e modifiche ai programmi di combustibile riformulato e di tipo convenzionale

Scheda informativa: L'EPA annuncia la decisione di deroga parziale per la E15 e la proposta di etichettatura dei distributori | Versione PDF (5 pagine, 530Kb, 13 ottobre 2010)
Proposta di regolamento | Versione PDF (49 pagine, 3,39Mb, data di pubblicazione: 4 novembre 2010)

Per ulteriori informazioni o assistenza, contattare il dipartimento di valutazione e parametri dell'EPA lasciando un messaggio vocale a: (734) 214-4636 o inviando una mail a: ASDinfo@epa.gov

Per ulteriori informazioni, contattare il servizio clienti EPA dedicato ai programmi sui carburanti al numero 202-343-9755.

Si rimanda alla consultazione dell'archivio elettronico in rete dell'EPA relativo al Trasporto e qualità dell'aria (Transportation and Air Quality) e il Sistema di indicizzazione dei documenti (Document Index System, DIS). Tale registro consultabile contiene normative, notifiche del Registro Federale, comunicazioni sulle direttive, fascicoli informativi.

Schiller Grounds Care, Inc.
1028 Street Road • Southampton, PA 18966
Telefono: 1-800-366-6268

GARANZIA LIMITATA DI DUE ANNI

In vigore dal 1 aprile 2007

Per un periodo di due anni dalla data di acquisto CLASSEN MANUFACTURING INC. eseguirà gratuitamente riparazioni o sostituzioni per l'acquirente originale dei componenti risultati difettosi nei materiali o nella lavorazione in seguito a verifica presso un centro assistenza autorizzato dal produttore o presso lo stabilimento della fabbrica a Norfolk, Nebraska. Tutte le spese di trasporto per l'invio dei componenti da sostituire o riparare coperti dalla presente garanzia sono a carico dell'acquirente.

Questa garanzia non comprende motori, parti di motore, pneumatici, batterie o cambi coperti da garanzie separate fornite dal relativo produttore o fornitore. Inoltre, questa garanzia non copre le parti di manutenzione ordinaria, tra cui ma non solo, candele, punti, filtri, lame e lubrificanti.

L'assistenza coperta dalla presente garanzia è fornita ed eseguita dai centri di assistenza autorizzati dal produttore.

Non è prevista alcuna altra garanzia esplicita. Tutte le garanzie implicite, incluse quelle di commerciabilità o di idoneità ad uno scopo specifico, si limitano ai due anni dalla data di acquisto e nei limiti previsti dalla legge. Ogni altra garanzia implicita è esclusa. Il precedente rimedio di riparazione o sostituzione di componenti difettosi è l'unico ed esclusivo rimedio dell'acquirente per qualsiasi difetto, malfunzionamento o violazione della garanzia. Nei limiti consentiti dalla legge, si esclude ogni responsabilità per danni accidentali o consequenziali nell'ambito di qualsivoglia garanzia.

NORMALI RESPONSABILITÀ DI COMPETENZA DEL VENDITORE E DELL'UTENTE

1. Il Distributore o il Concessionario è responsabile del montaggio e preparazione appropriati del prodotto per la consegna all'utente finale.
2. L'Utente è responsabile della lettura del Manuale e delle Istruzioni.
3. L'Utente è responsabile dell'utilizzo e della manutenzione appropriati secondo le indicazioni del manuale.
4. L'Utente è responsabile della sostituzione degli articoli usurati, quali lame, cinghie, pneumatici, batterie, ecc.
5. L'Utente è responsabile dei danni derivati da utilizzo e manutenzioni inappropriati, nonché dall'abuso.

Qualsivoglia reclamo deve essere pervenuto al produttore entro 30 giorni dalla data di scadenza della garanzia, affinché possa essere valutato secondo la garanzia.

© 2010 Schiller Grounds Care, Inc. Tutti i diritti riservati.

Guarda la gamma completa dei prodotti per la cura dei tappeti erbosi

CLASSEN®

CAROTATRICI COMPATTE
CA-18H
CA-18B

CAROTATRICI SEMOVENTI
SA-25

CAROTATRICI A DOPPIA TRAZIONE
TA-25D
TA-17D

CAROTATRICI DA PRATO
TA-19D
TA-19B
TA-26D

CAROTATRICI A FUSTELLE VERTICALI
RA-21H
RA-21B
RAS-21H
RAS-21B

CAROTATRICI A TRAINO CON ATTACCO A TRE PUNTI
48RT
60RT

RIGENERATRICI DA PRATO
TS-20H
TS-20B
TSS-20H
TSS-20B

RIMORCHI
AST

ARIEGGIATORI DA PRATO
TR-20H
TR-20B
TRS-20H
TRS-20B
TR-20RH
TR-20RB

TAGLIAZOLLE
SC-18/5.5
SC-18/8.0

TAGLIAZOLLE IDROSTATICI
SCHV-18/5.5
SCHV-18/8.0

Classen si riserva il diritto di apportare modifiche o migliorie ai prodotti in qualsiasi momento senza alcun obbligo di apportare modifiche ai prodotti precedentemente fabbricati. Classen, o relativo distributore o concessionario, non si assume alcuna responsabilità per variazioni che possono essere espresse nelle attuali specifiche dei prodotti, nonché le istruzioni e descrizioni contenute nella presente pubblicazione.

© 2007 Schiller Grounds Care, Inc.
02/2011