Centro Colore Comerio srl
393-9966492

HA16 RTJ / RTJ O

OUT

PERFORMANCE E FACILITÀ D'USO

> Eccellente area di lavoro con uno sbraccio massimo di 8.3 m

> Velocità di salita ineguagliabile di soli 40 sec.

> Eccellente simultaneità e proporzionalità dei movimenti

MAGGIOR COMFORT E DICUREZZA

> Haulotte Activ'Shield Bar 2.0 (opzione)

> Haulotte Activ'Lighting System (opzione) per le operazioni di carico/scarico in condizioni di luminosità precarie

COSTI DI MANUTENZIONE E FUNZIONAMENTO RIDOTTI

> Haulotte Activ'Screen (diagnostica integrata)

> Haulotte Stop Emission System: accensione / spegnimento automatico del motore

> Facilità d'accesso a tutti i componenti

> Cesta completamente modulare con protezione del quadro comandi

Centro Colore Comerio srl
393-9966492

HA16 RTJ / RTJ O

PIATTAFORMA AEREA SEMOVENTE ARTICOLATA

SPECIFICHE **TECNICHE**

	HA16 RTJ	HA16 RTJ O
Altezza lavoro	16 m	
Altezza piano calpestio	14 m	
Sbraccio laterale massimo	8.3 m	
Punto d'articolazione	7.65 m	
Portata massima cesta	230 kg (2 pers.)	
F x G Dimensione cesta	1.83 x 0.80 m	
A Lunghezza	6.75 m	
H Lunghezza in posizione di trasporto	5.05 m	
B Larghezza	2.3 m	
C Altezza a riposo	2.3 m	
I Altezza in posizione di trasporto	2.4 m	
Escursione Jib	140° (- 80° / + 60°)	
Rotazione cesta	165° (- 75° / + 90°)	
Rotazione torretta	355° non continus	
Sbalzo anteriore	10 cm	
D Interasse	2.1 m	
E Altezza da terra	38 cm	
Inclinazione massima operativa	5 °	
Velocità di traslazione	5.2 km/h	
Pendenza massima	40 %	
Raggio angolo est.di sterzata	4.5 m	
Pneumatici rigidi con struttura alveolare per fuoristrada	850 x 340 mm	
Motore	Kubota, 18.5 kW (Stage 5 in EU) - Kubota, 26.5 kW, (Stage 3A in NRC)	
Peso totale	6 200 kg	6450 kg

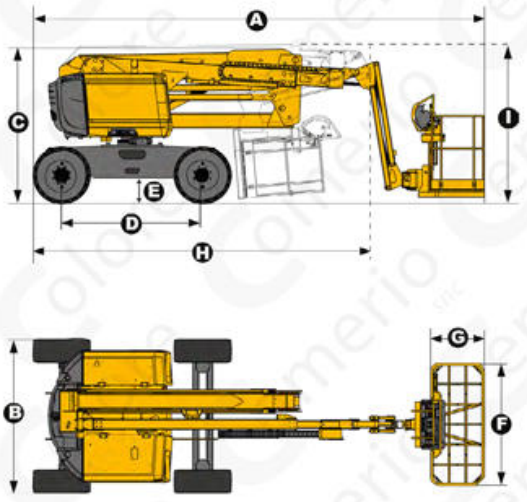

EQUIPAGGIAMENTO **STANDARD**

> Haulotte Stop Emission System
> La diagnostica imbarcta Haulotte Activ'Screen sul quadro comandi basso con schermo a colori
> Presa telematica universale
> 4 ruote motrici
> 2 ruote direttrici
> Assale anteriore oscillante (RTJ O) per una migliore stabilità su ogni tipo di fondo
> 4 movimenti simultanei per la massima produttività
> Blocco automatico del differenziale per una migliore trazione integrale
> Protezione quadro comandi
> Vano porta attrezzi
> Portata 230 Kg (2 persone) senza limitazione dell'area di lavoro
> Cesta completamente modulare 1.83 m x 0.80 m, facile da riparare
> Barra scorrevole
> Predisposizione 110 / 230 V in cesta
> Manutenzione facilitata grazie al supporto motore estraibile
> Indicatore sonoro e luminoso d'inclinazione e sovraccarico
> Girofaro
> Avvisatorie acustico di movimento
> Conta ore
> Batterie d'avviamento 12 V
> Preriscaldamento motore con spia luminosa
> Indicatore luminoso del livello del carburante (quadro comandi alto e basso)
> Elettropompa di soccorso per la discesa di emergenza

OPZIONI ED ACCESSORI

> Haulotte Activ'Lighting System
> Haulotte Activ'Shield Bar 2.0
> Pneumatici fuoristrada pieni 1025 x 365
> Pneumatici antitraccia 14 x 17.5
> Cesta larga 2.44 m x 0.91 m modulare per facilità di riparazione
> Presa elettrica 230 V in cesta
> Linea aria / acqua 6.5 mm in cesta
> Cancelletto laterale lato sinistro
> Generatore idraulico Dynaset 3.5 Kw
> Olio idraulico bio-degradabile
> Kit climi caldi: olio idraulico + radiatore
> Kit climi freddi: - 10°C / - 25°C
> Valvole smorzanti e parascintille
> Faro di lavoro
> Stacca-batteria

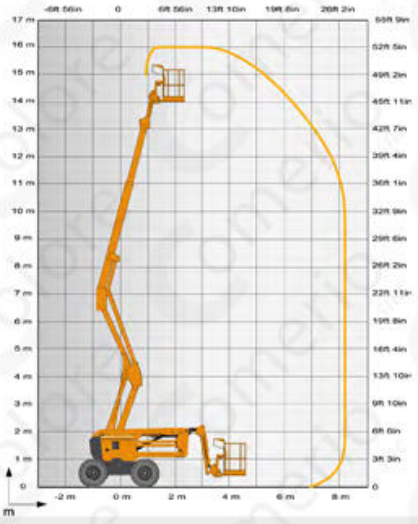

400027419 - Documento non contrattuale - Haulotte si riserva il diritto di modificare le caratteristiche tecniche senza alcun preavviso - 05/2019

Haulotte Italia - via Lomabtrdia 15 - 20098 - San Giuliano Milanese (Milano) - Tel: +39.02.989701 - Fax: +39.02.98970125 - haulotteitalia@haulotte.com - **www.haulotte.it**

Haulotte
LET'S DARE TOGETHER